Información Técnica
Relación de piezas y planos despieces

Cizalla U78 (Ref. 5500000)
(*) Piezas que no se montan en la versión actual

Pos.	Ref.	Vrs.	Serie	Descripción
1	5527081			TURRION
2	5506027			PORTACUCHILLAS
3	4026006			MUELLE SUPERIOR
4	5527086			TUERCA REGULACION
5	5527083			PISADOR
7	5531012			CUCHILLA CIZALLA
8	5572013			TORNILLO C.CIL. M.5X10 PH.
9	5533013			CHAPA AJUSTE
10	5575016			ESPARRAGO ALLEN M.6X25
11	2085002			TUERCA EXAGONAL M.6
12	5506026			GUIA PORTACUCHILLAS
13	5531013			SUFRIDERAS CIZALLA
14	5506025			MESA U-78
* 15	4380016			ARANDELA PLANA D.6,3x11,8x1
16	2071002			TORNILLO EXAGONAL M.6X10
17	5506023			PATA GRANDE
18	5506022			PATA PEQUENA
19	5599001			TAPA REGLE GUIA
20	5527084			PIVOTE
21	5526029			RESORTE APRIETE REGLE
22	5575018			ESPARRAGO ALLEN M.6X20
23	5506024			REGLE GUIA
24	5527085			TURRION REGLE GUIA
25	5525038			POMO ESFERICO D.20
26	5546028			PALANCA APRIETE REGLE GUIA
28	5575019			ESPARRAGO ALLEN M.8x20
29	5502047			ESPARRAGOS M.6 NYLON
30	1180003			ARANDELA PLANA D.8,4 DIN125 FORMA A
31	1185003			TUERCA EXAGONAL M.8
32	5528005			PASADOR ESTRIADO D. 7X25
33	5516059			CHAPA MILIMETRADA
34	5588027			PASADOR ELASTICO 5X30
35	9071008			TORNILLO EXAGONAL M.8X30
39	5525037			POMO ESFERICO D.40
40	5504019			FUNDA APOYO PATAS
41	5527082			VARILLA PALANCA
42	5500089			CJTO. EXCENTRICA
43	2419151	B0	82461	ADHESIVO LOGOTIPO
S/P	5594039			CAJA EMBALAJE U-78

Información Técnica
Plano despiece y relación de piezas

Cizalla U78 (Ref. 5500000)
Versión B

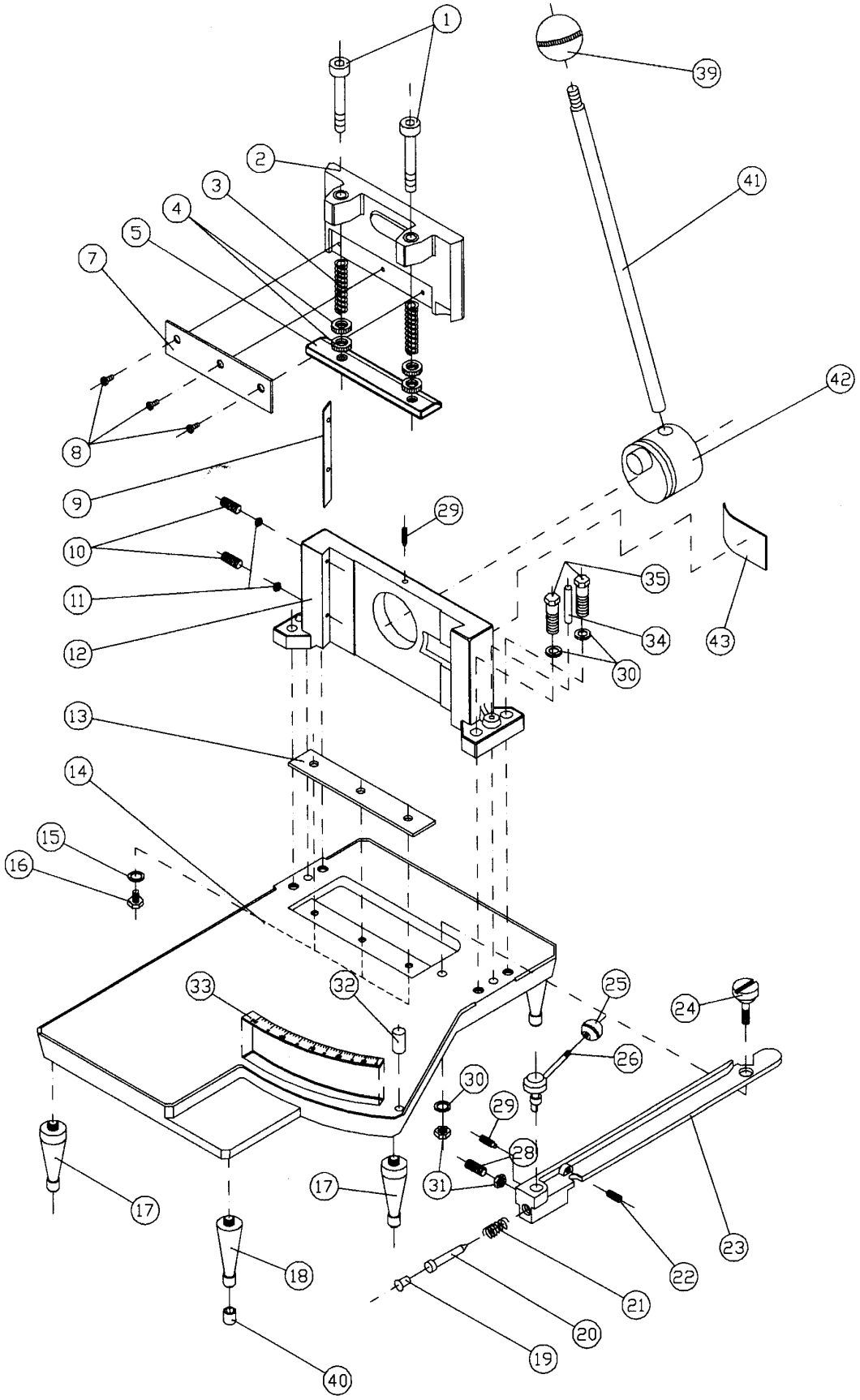

Información Técnica
Plano despiece y relación de piezas
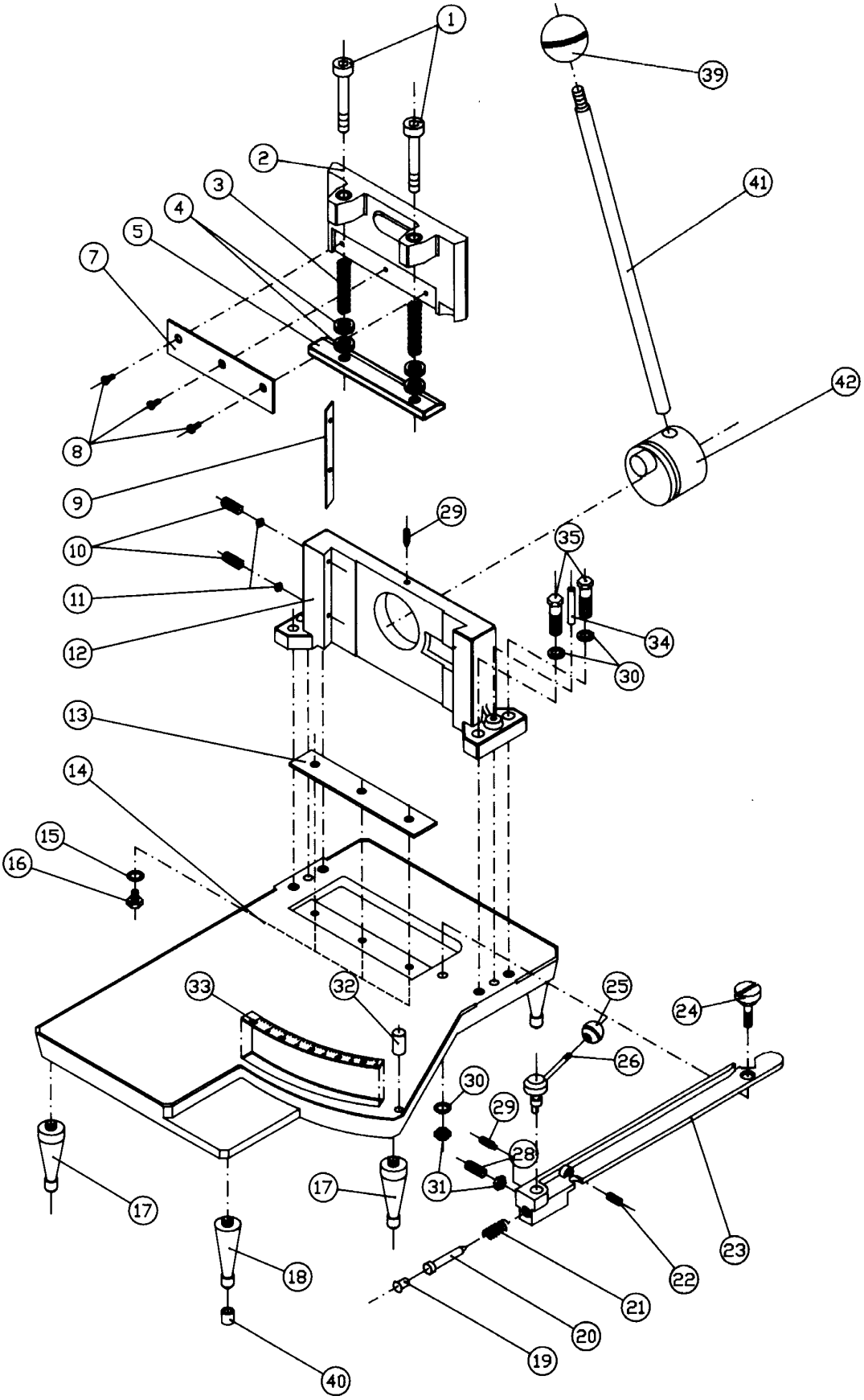
Cizalla U78 (Ref. 5500000)
Versión A