Información Técnica
Relación de piezas y planos despieces

Cortadora de tiras CO15L (Ref. 1500200)
(*) Piezas que no se montan en la versión actual

Pos.	Ref.	Vrs.	Serie	Descripción
1	1502174			POMO REGULACION CO15E/T78
2	1522327			HUSILLO AJUSTE CORTE
3	7978004			TORNILLO TRILOBULAR C.ALOM M.4X25 PH.
4	1519267			ADHESIVO LOGO VIRUTEX CO15L
5	1502123			SOPORTE REGULACION
6	1672008			TORNILLO C.CIL. M.4X10 PH. (DIN 7985)
7	1685018			TUERCA CUADRADA M.4 (DIN 562)
8	1521612	D0	162212	SUFRIDERA RULINA
* 8 -	1528018			EJE RULINA SUPERIOR-C
* 8 -	1546649			CJTO RECAMBIO EJE RULINA SUP-1528018
9	1527101			EJE CORREDERA
10	1506678	D0	162212	CORREDERA REGULACION (V2)(TOR RM6)
* 10 -	1501035			CORREDERA REGULACION (V1 EJE RM8)
11	1533004			CHAPA AJUSTE
12	1506126			CUERPO CORTADORA CO15L
13	7575014			ESPARRAGO ALLEN M.4X10
14	1502388			BRIDA HUSILLO
15	1516146			CHAPA INDICADORA LONGITUD CO15E
16	8375074			ESPARRAGO ALLEN M.6x5
17	7278007			TORNILLO TRILOBULAR C.AV. M.4x12 PH.
18	1521613	D0	162212	EJE RULINA INFERIOR (V2)
* 18 -	1521256			EJE RULINA INFERIOR-L
* 18 -	1546645			CJTO RECAMBIO EJE RULINA INF-1521256
19	1511009			RODAMIENTO AGUJAS K
20	1527075			JGO 2 RULINAS DE CORTE
21	6478002			TORNILLO TRILOBULAR C.CIL. M.4X12 PH.
22	1502681			REGLE GUIA TOPE CO15 (V3)
23	1506225			BRIDA FIJACION REGLE
24	1025101			POMO CP M6x17 mm
* 25	1502222			FRENO APRIETE BRIDA
26	2024084			ARANDELA ABOMBADA E=0,4
27	8678009			TORNILLO TRILOBULAR C.ALOM M.4X15 PH.
28	1502035			EMPUNADURA CO15E/T78
29	2023022			ARANDELA PLANA
30	1526139			MUELLE PALANCA FIJACION
31	1528020			TAPETA RULINA (V1)
32	1502389			PALANCA FIJACION HUSILLO
* 33	1573024			TORNILLO ALLEN M.6x10 (DIN 7991) C/AV
34	2085002			TUERCA EXAGONAL M.6
35	1973020			TORNILLO C.AV. M.4X10 PH.(DIN 965)
36	1528022			DISCO SUPLEMENTO LATON D.4,3X2
37	1588112			PASADOR CILINDRICO D.1,5x16
38	1575107			TORNILLO ALLEN M.3x10 (DIN 7991) C/AV
39	1523339	B0	85580	RESORTE BRIDA
40	9070014	C0	92168	TORNILLO AUT. 4x1/4 PH
41	1521614	D0	162212	RODILLO EJE RULINA
42	1580082	D0	162212	ARANDELA 6,2X21X0,5
43	6073042	D0	162212	TORNILLO ALLEN M.6x30 C.AV. DIN 7991
44	1673033	D0	162212	TORNILLO ALLEN M.6x25 (DIN 7991) C/AV
S/P	1594253			CAJA EMBALAJE CO15L (Unitaria)

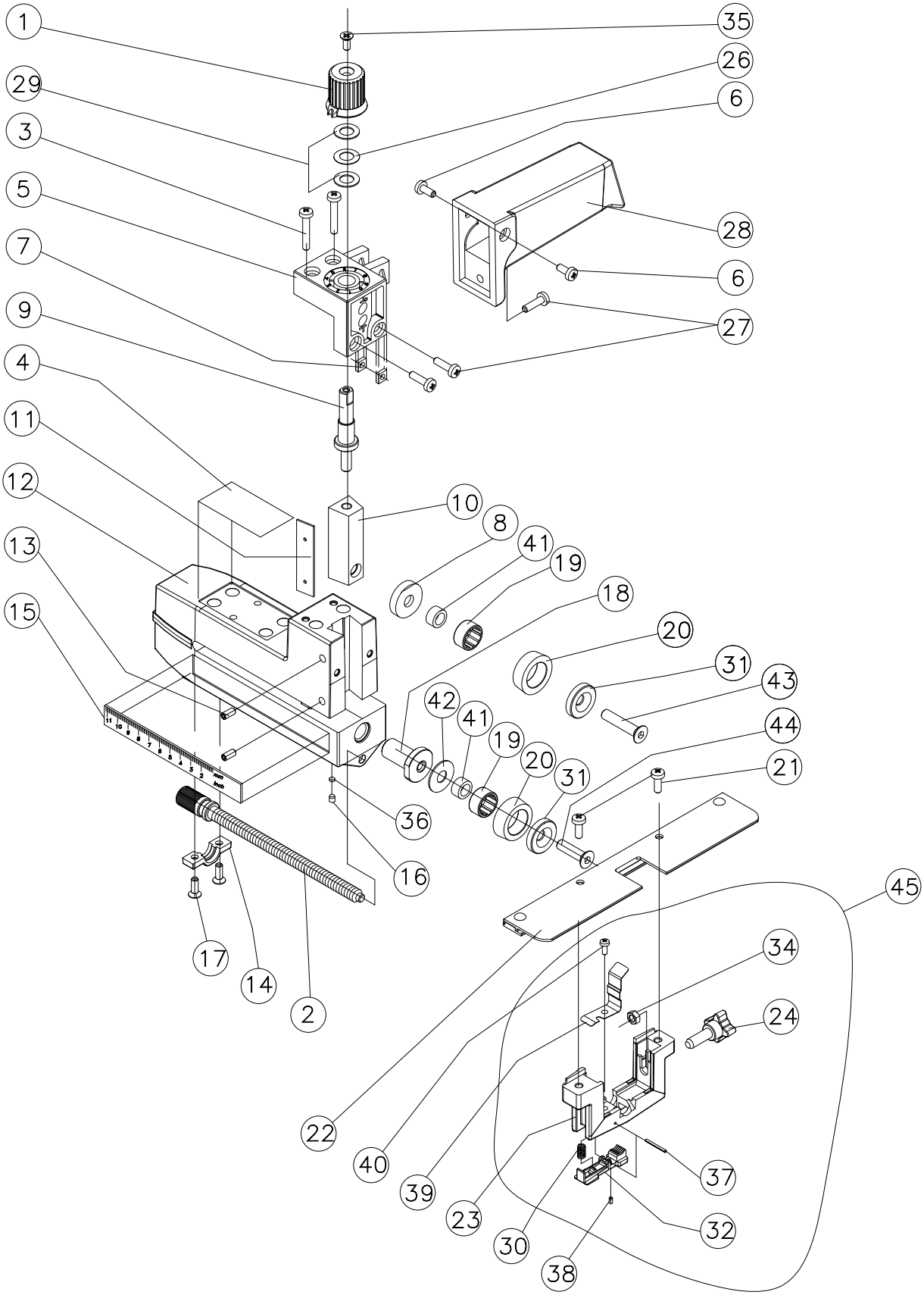
1
35
26
29
6
3
5
28
7
6
9
27
4
11
12
10
8
41
13
19
18
15
20
31
43
42
41
44
19
20
31
21
36
16
45
17
14
2
34
24
22
40
39
37
23
32
30
38

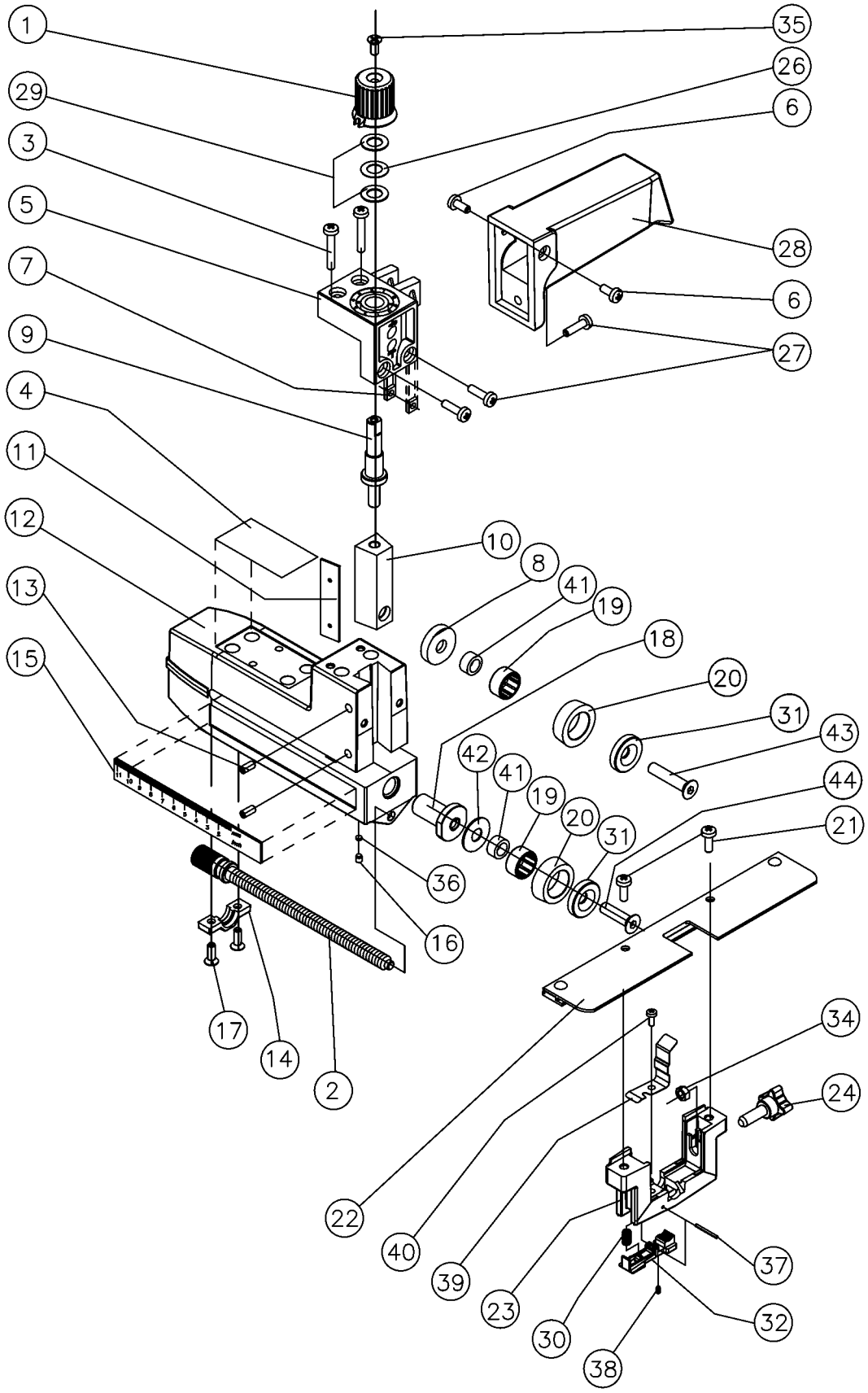
1
29
3
5
7
9
4
11
12
13
15
35
26
6
28
6
27
10
8
41
19
18
20
31
43
42
41
19
20
31
44
21
36
16
17
14
2
34
24
22
40
39
23
30
38
37
32

Información Técnica
Plano despiece y relación de piezas

Cortadora de tiras CO15L (Ref. 1500200)
Versión C

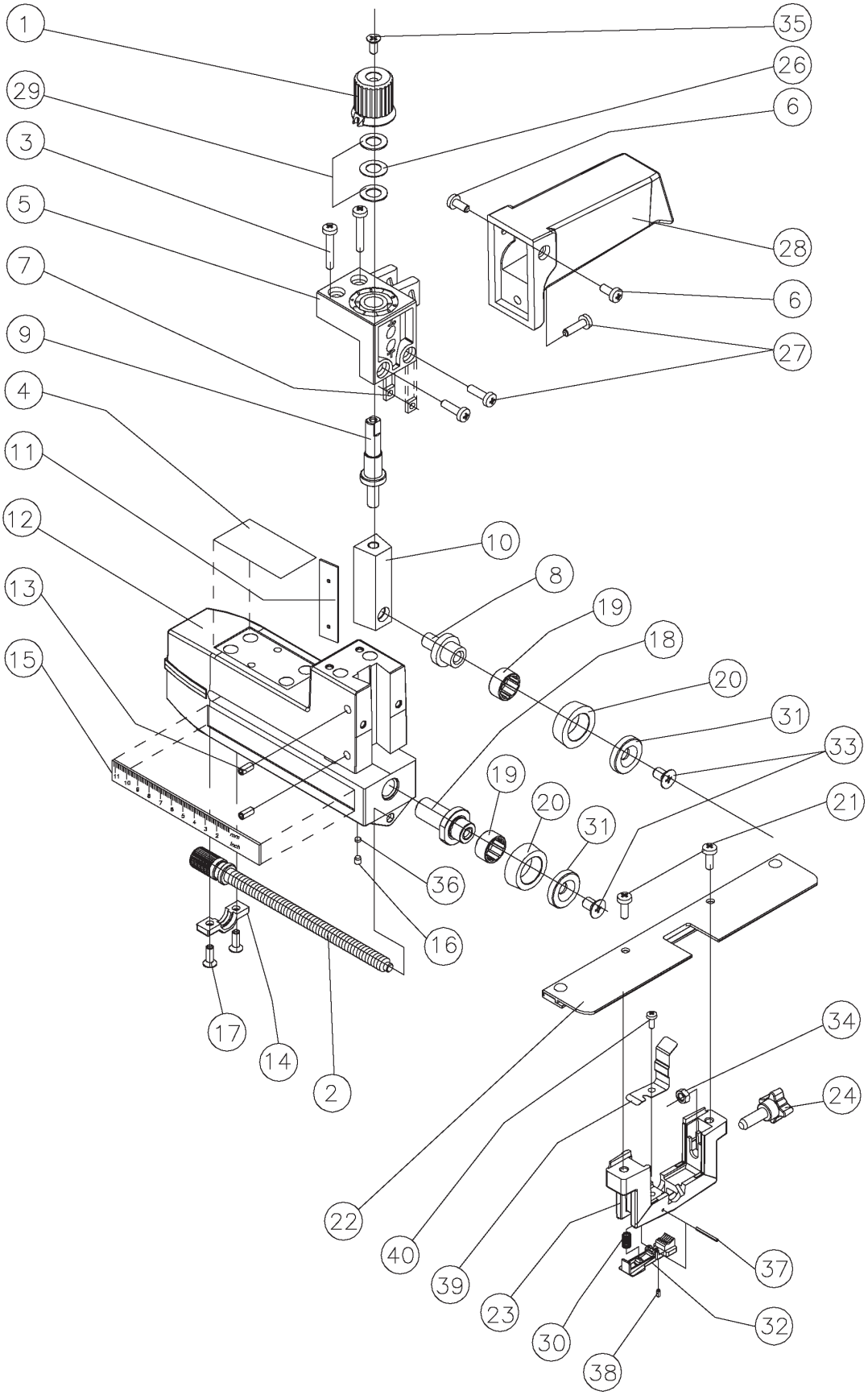

Información Técnica
Plano despiece y relación de piezas

Cortadora de tiras CO15L (Ref. 1500200)
Versión B

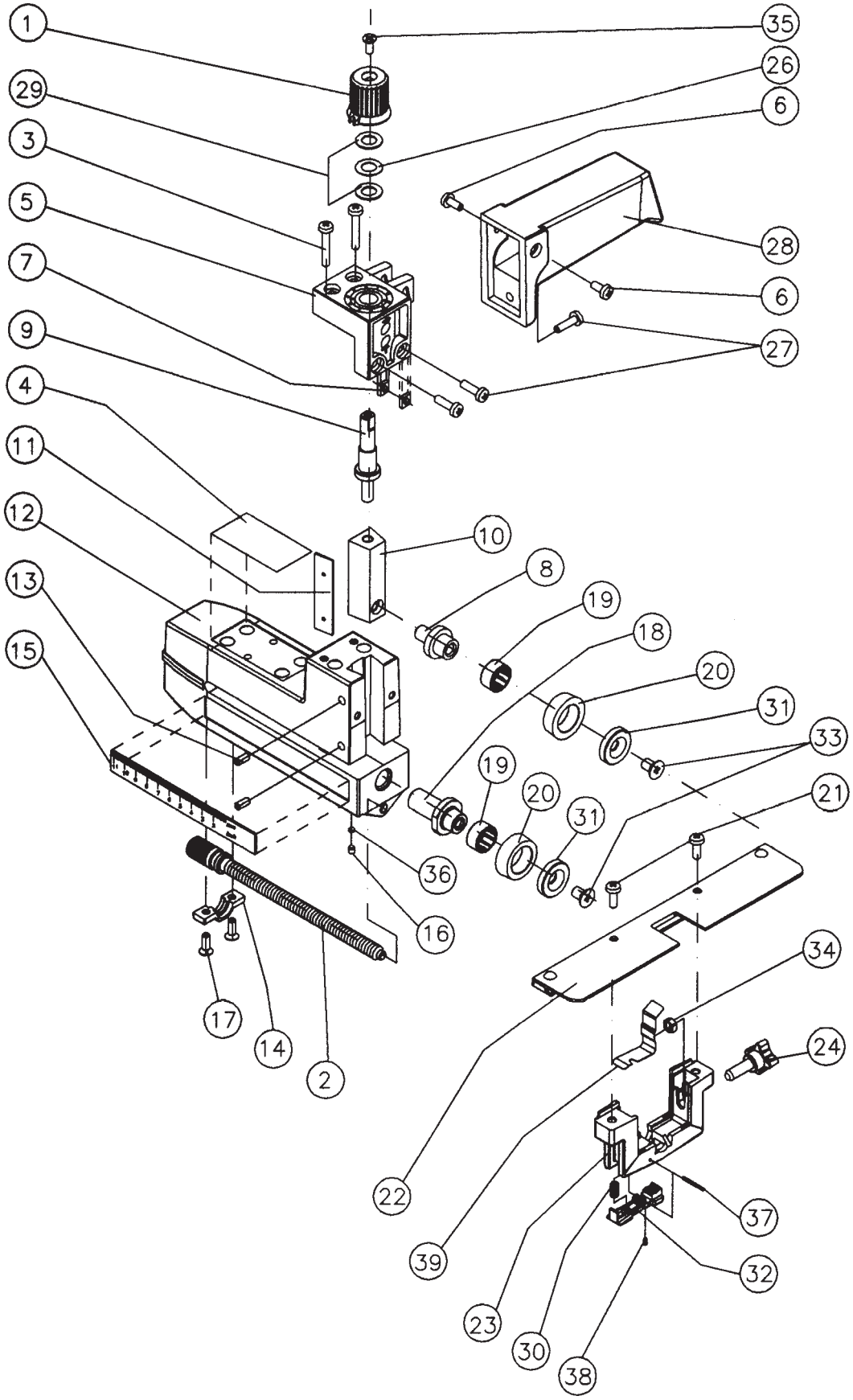

Información Técnica
Plano despiece y relación de piezas
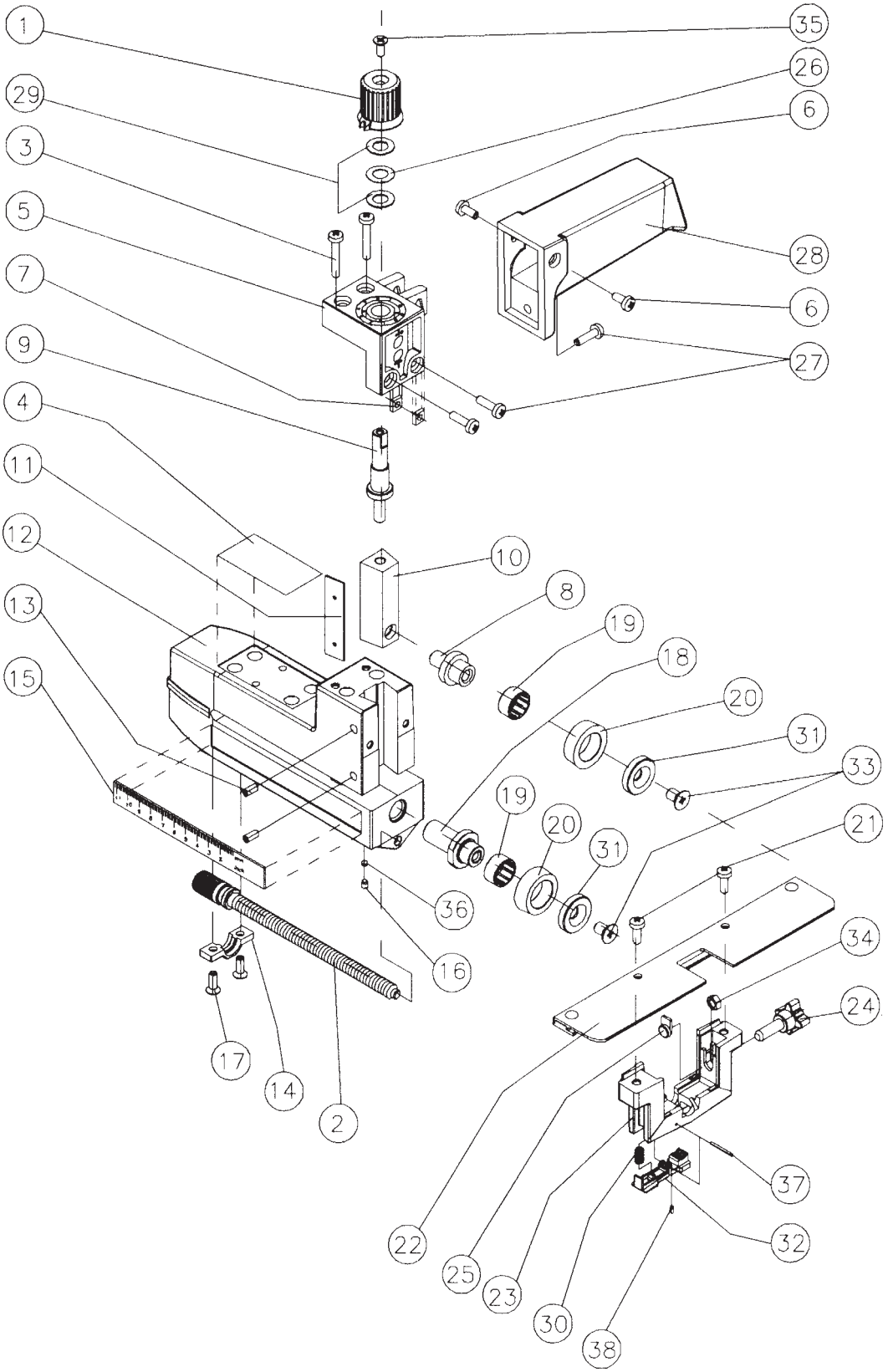
Cortadora de tiras CO15L (Ref. 1500200)
Versión A