**Información Técnica**
Relación de piezas y planos despieces

## Mordaza mecánica MR81B (Ref. 8100000)

(*) Piezas que no se montan en la versión actual

| Pos. | Ref. | Vrs. | Serie | Descripción |
|---|---|---|---|---|
| 1 | 1672008 | | | TORNILLO C.CIL. M.4X10 PH. |
| 2 | 8101001 | | | MORDAZA LADO FIJO |
| 3 | 8102125 | | | PLACA SUPLEMENTO |
| 4 | 8146076 | | | CJTO. APRIETE |
| 5 | 8150103 | | | CJTO. MORDAZA LADO MOVIL Y EJE GUIA |
| 6 | 8134021 | | | CHAPA FIJA HUSILLO |
| 8 | 6478001 | | | TORNILLO TRILOBULAR C.CIL. M4X8 PH |
| 9 | 8146077 | | | CJTO. SUJECCION |
| 10 | 8180006 | | | ARANDELA PLANA D.7,4 DIN125 FORMA B |
| 11 | 8102020 | | | TOPE APRIETE |
| 12 | 7278005 | B0 | | TORNILLO TRILOBULAR CAB AVE.M.5x10 PH. |
| 13 | 8102126 | | | PLACA TOPE |
| 14 | 2819017 | | | ADHESIVO MARCA AU-93 |
| 15 | 1680026 | C0 | | ARANDELA PLANA D.4,3 DIN125 FORMA A |
| S/P | 8194100 | | | CAJA EMBALAJE MR81B |

| Pos. | Ref. | Vrs. | Serie | Descripción |
|---|---|---|---|---|

**Información Técnica**
Plano despiece y relación de piezas

**Mordaza mecánica MR81B (Ref. 8100000)**
Versión C

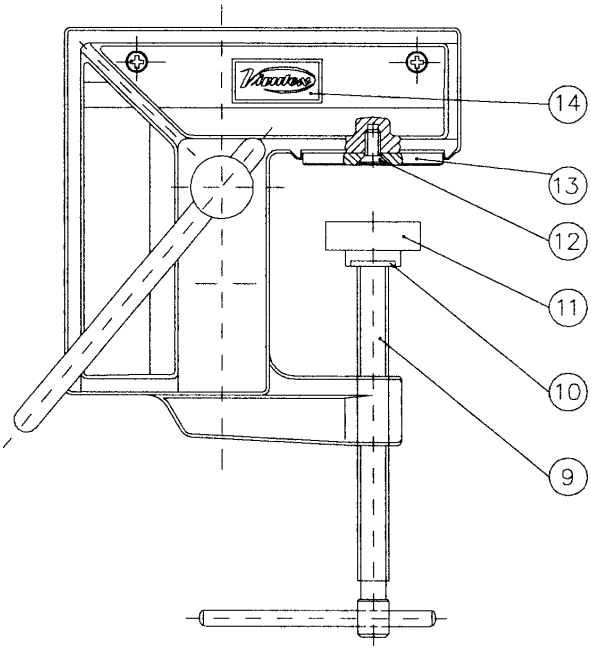


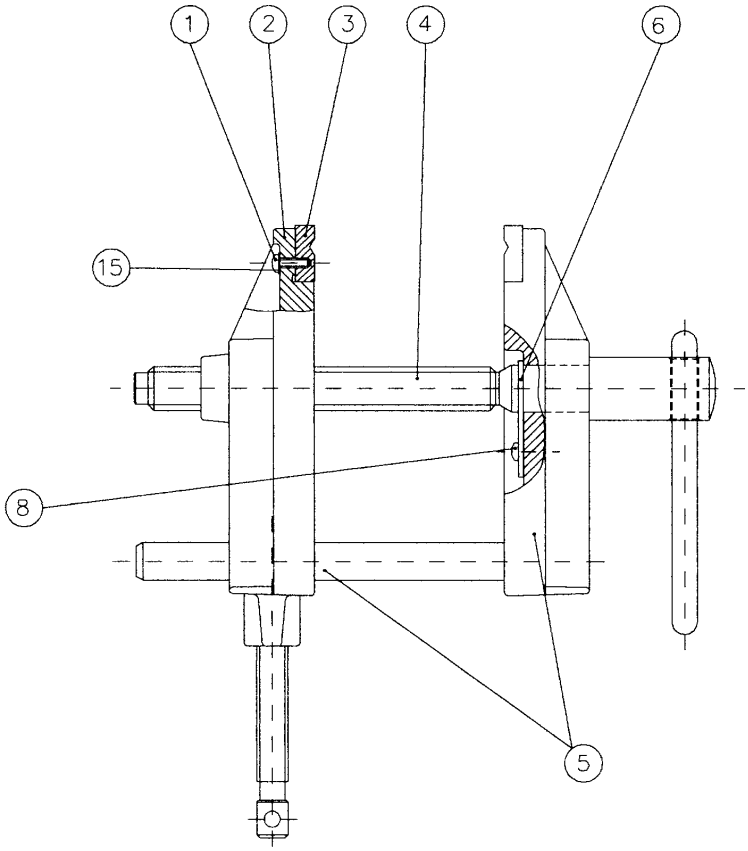

**Información Técnica**
Plano despiece y relación de piezas

**Mordaza mecánica MR81B (Ref. 8100000)**
Versión B

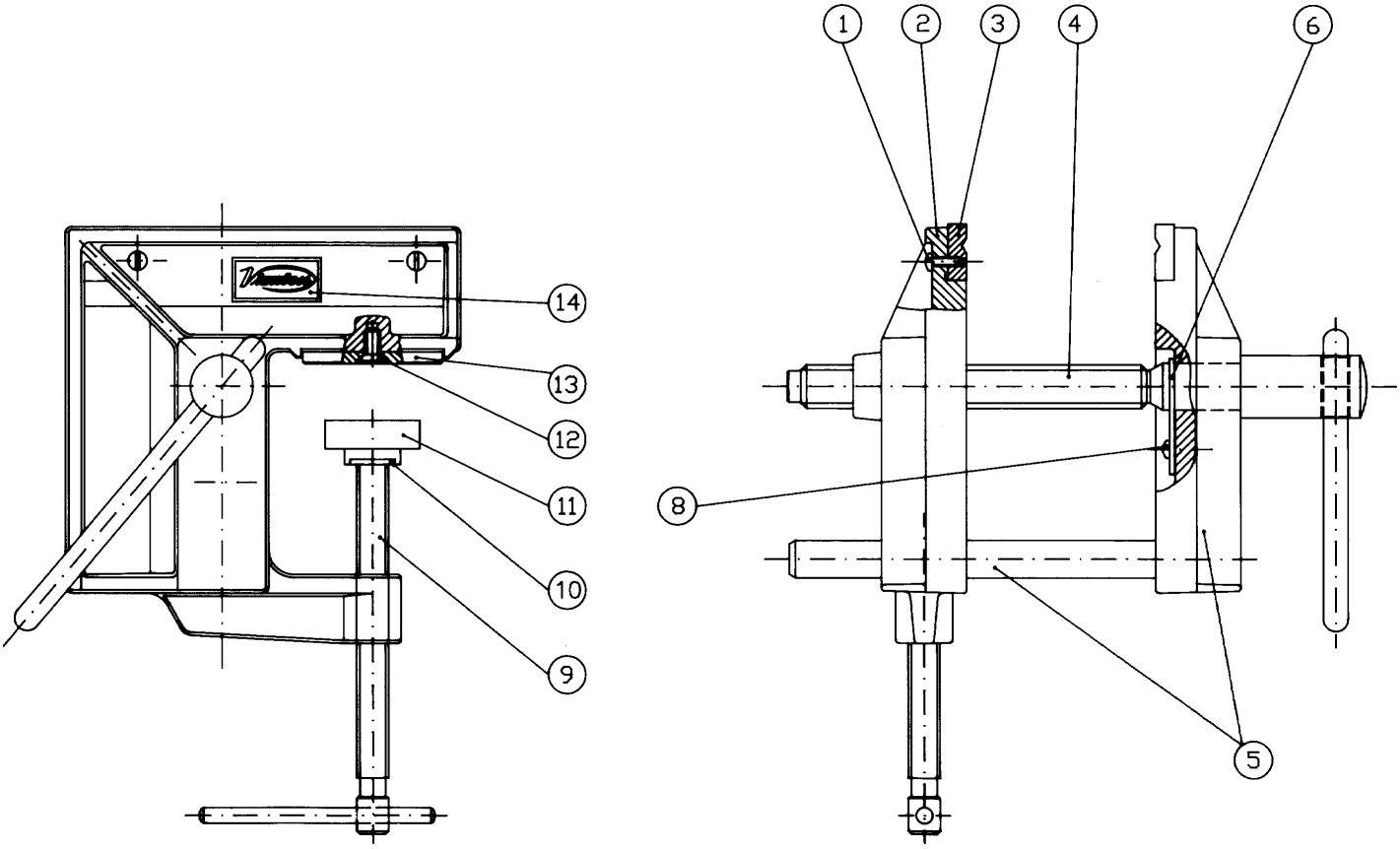

**Información Técnica**
Plano despiece y relación de piezas
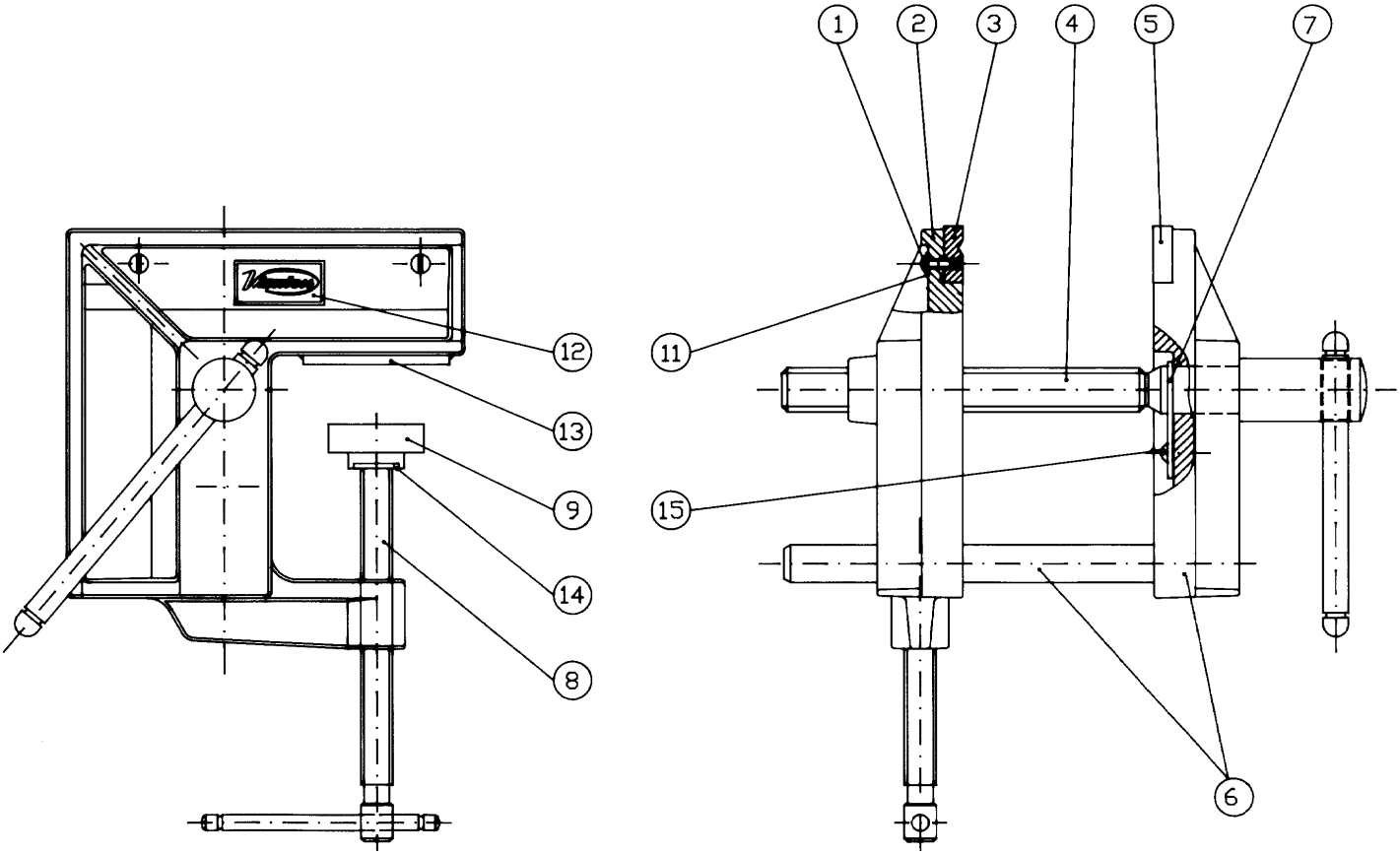
**Mordaza mecánica MR81B (Ref. 8100000)**
Versión A